Nazwa produktu : Belka magnetyczna wodoszczelna 250x60x40 / N52

PARAMETRY UŻYTKOWE

Producent	Enes Magnesy
Długość	250 [mm]
Szerokość	60 [mm]
Wysokość	40 [mm]
* Długość części magnetycznej	200 [mm]
Z otworem montażowym	gwintowanym
Typ gwintu	wewnętrzny, M10
Głębokość gwintu	10 [mm]
Typ magnesu	neodymowy
Biegunowość	bieguny naprzemienne
Max. temperatura pracy	≤ 60 °[C]
Obudowa	stal kwasoodporna, AISI 304 / EN 1.4301, dopuszczona do kontaktu z żywnością
Wodoodporny	tak
Wodoszczelność	klasa szczelności IP67
Przesypowy	tak
Zasypowy	tak
Podwieszany	tak
Zasięg	max. 120 [mm]
Praca w układach o przepływie materiału oczyszczanego	grawitacyjnym
Waga	3.93 [kg]

Belka magnetyczna zamontowana nad taśmociągiem służy do wychwytywania niepożądanych żelaznych elementów z transportowanych substancji (przemysł spożywczy, przetwórstwo tworzyw sztucznych, surowce mineralne, recykling itp). Zamontowana pod pewnym kątem może także służyć jako separator zsypowy. Szczelna obudowa ze stali kwasoodpornej AISi 304 zawiera obwód magnetyczny z magnesów neodymowych. Magnetycznie czynna jest powierzchnia dolna belki. W obu końcach belki znajdują się po dwa otwory gwintowane M10 w rozstawie 38 mm służące do montażu.

Na zamówienie wykonujemy belki magnetyczne o innych wymiarach. Parametry magnetyczne, zasięg działania i wymiary dobierane są zgodnie z wymaganiami Klientów.

Indukcja magnetyczna na środku powierzchni pomiędzy biegunami magnetycznymi (maksymalna) wynosi ~0,86 [T] = 8600 [Gs].

Przykładowy zasięg działania dla różnych wychwytywanych przedmiotów: kulki Ø5-10 - ok.70 mm, nakrętki M5-M10 - ok. 80 mm, klucz płaski - ok.100 mm, gwoździe żelazne 2''-3,5'' - ok. 120 mm.

W belce magnetycznej zastosowano spiekane magnesy neodymowe N52, dla których Maksymalna temperatura pracy wynosi ok. **60°[C].**

Ciężar belki wynosi: ~8,7 [kg]

Uwaga! Nieostrożne obchodzenie się z urządzeniem może spowodować obrażenia rąk !
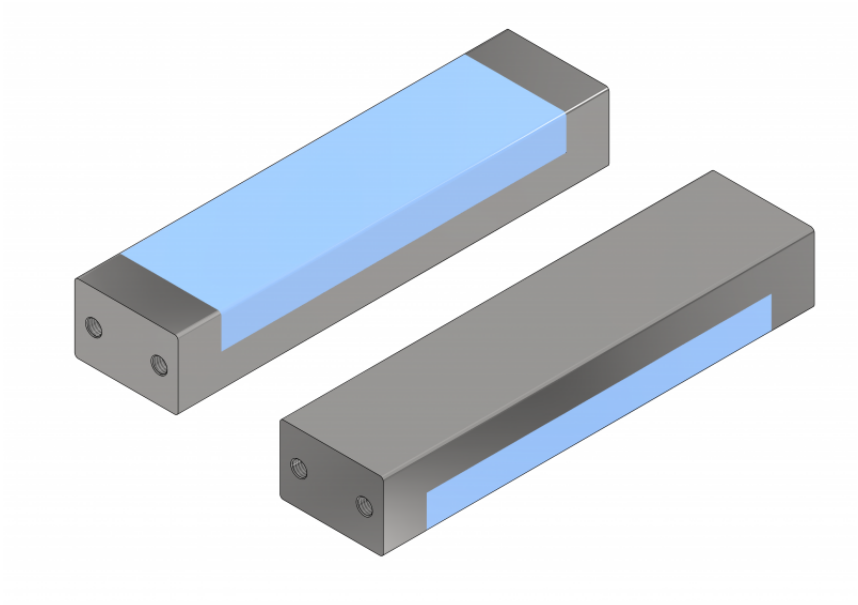
ZDJĘCIE TECHNICZNE